-V 100/60

SS-873

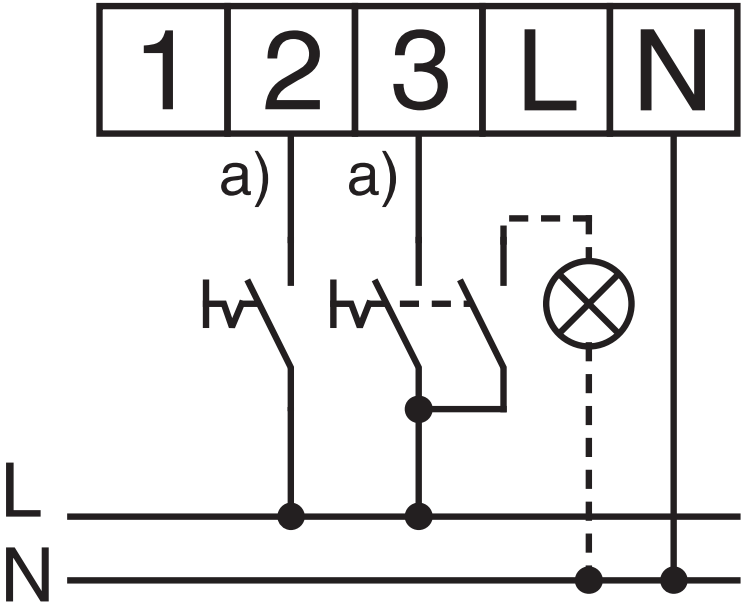

3	100 m³/h
2	60 m³/h

a) napięcie powrotne! - patrz instrukcja